Trinkwasserspeicher für Wärmepumpe
Domestic hot water tank for heat pump
Ballon eau chaude sanitaire pour pompe à chaleur
Serbatoio di accumulo acqua calda sanitaria per pompa di calore

WPS/C 500 – 2000

Edelstahl
Stainless steel | Acier inoxydable | Acciaio inossidabile

500 – 600

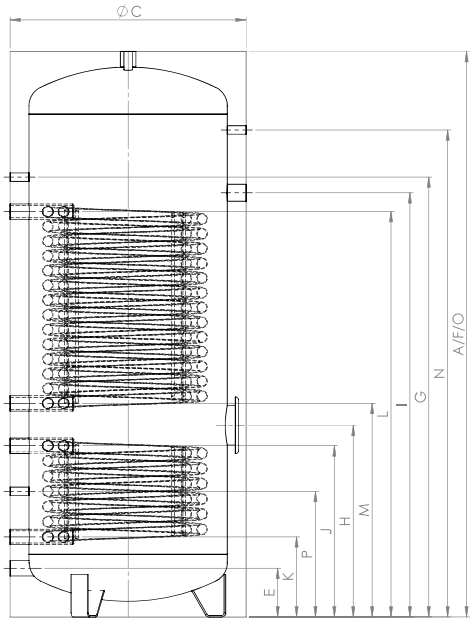

500

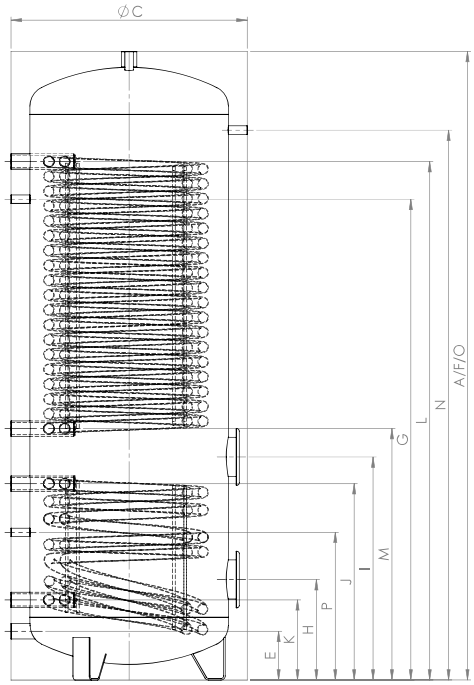

600

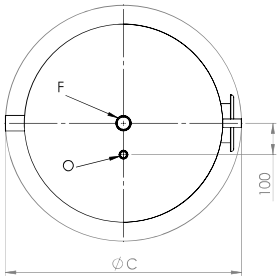

500 – 600

	Verwendung Usage Utilisation Uso	Dimension Dimension Dimension Dimensione	500	600
A	**Höhe** Height | Hauteur | Altezza	– mm	1800	2000
C	**Ø**	– mm	750	750
E	**Kaltwasser** Cold water | Eau froide | Acqua fredda	– mm	155	155
		G″	1 ¼″	1 ¼″
F	**Warmwasser** Hot water | Eau chaude | Acqua calda	– mm	1800	2000
		G″	1 ¼″	1 ¼″
G	**Zirkulation** Circulation | Circulation | Circolazione	– mm	1400	1530
		G″	½″	½″
H	**Flansch unten** Flange below | Bride du bas | Flangia inferiore	– mm	610	320
		Ø – mm	180/120	180/120
I	**Flansch oben / Muffe E-Heizung** Flange above / Sleeve electric heater | Bride du haut / Manchon chauffage électrique | Flangia superiore / Manicotto riscaldatore elettrico	– mm	1350	710
		Ø – mm	1 ½“	180/120
J	**VL Glattrohrwärmetauscher unten** Bottom heating coil | Échangeurs de chaleur bas | Serpentino inferiore	– mm	545	625
		G″	1 ¼″	1 ¼″
K	**RL Glattrohrwärmetauscher unten** Bottom heating coil | Échangeurs de chaleur bas | Serpentino inferiore	– mm	255	255
		G″	1 ¼″	1 ¼″
L	**VL Glattrohrwärmetauscher oben** Top heating coil | Échangeurs de chaleur haut | Serpentino superiore	– mm	1290	1650
		G″	1 ¼″	1 ¼″
M	**RL Glattrohrwärmetauscher oben** Top heating coil | Échangeurs de chaleur haut | Serpentino superiore	– mm	680	800
		G″	1 ¼″	1 ¼″
N	**Thermometer** Thermometer | Thermomètre | Termometro	– mm	1550	1750
		G″	½″	½″
O	**Fühlerhülse** Sensor sleeve | Manchon de sonde | Manicotto sensore	– mm	1800	2000
		G″	½″	½″
P	**Fühler** Sensor | Sonde | Sensor	– mm	400	470
		G″	½″	½″

mit Isolierung
with insulation | avec isolation | con isolamento

Höhe
Height | Hauteur | Altezza

Trinkwasserspeicher für Wärmepumpe
Domestic hot water tank for heat pump
Ballon eau chaude sanitaire pour pompe à chaleur
Serbatoio di accumulo acqua calda sanitaria per pompa di calore

WPS/C 500 – 2000

Edelstahl
Stainless steel | Acier inoxydable | Acciaio inossidabile

800 – 2000

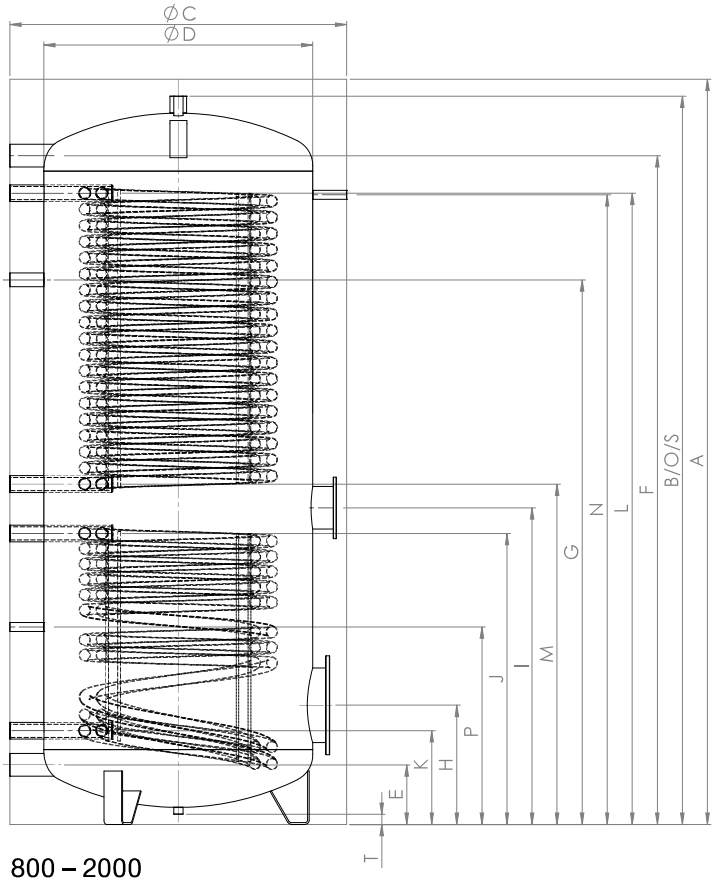

800 – 2000

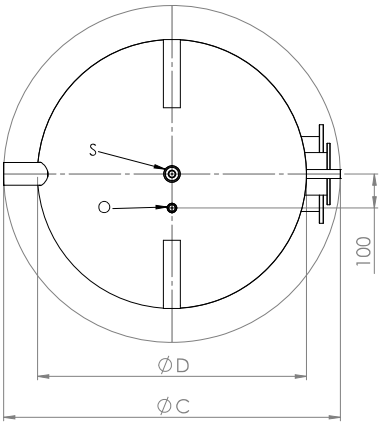

800 – 2000

	Verwendung Usage Utilisation Uso	Dimension Dimension Dimension Dimensione	800	1000	1250	1500	1750	2000
A	Höhe Height | Hauteur | Altezza	● – mm	1990	2190	2240	2120	2150	2350
B		○ – mm	1940	2140	2190	2070	2100	2300
C	Ø	● – mm	990	990	1100	1200	1300	1300
D		○ – mm	790	790	900	1000	1100	1100
E	Kaltwasser Cold water | Eau froide | Acqua fredda	↕ – mm	175	175	200	220	235	235
		G″	2″	2″	2″	2″	2″	2″
F	Warmwasser Hot water | Eau chaude | Acqua calda	↕ – mm	1765	1965	1990	1730	1730	1930
		G″	2″	2″	2″	2″	2″	2″
G	Zirkulation Circulation | Circulation | Circolazione	↕ – mm	1400	1600	1600	1450	1400	1650
		G″	1″	1″	1″	1″	1″	1″
H	Flansch unten Flange below | Bride du bas | Flangia inferiore	↕ – mm	350	350	400	470	480	480
		Ø – mm	290/220	290/220	290/220	290/220	290/220	290/220
I	Flansch oben Flange above | Bride du haut | Flangia superiore	↕ – mm	800	930	900	850	870	1000
		Ø – mm	180/120	180/120	180/120	180/120	180/120	180/120
J	VL Glattrohrwärmetauscher unten Bottom heating coil | Échangeurs de chaleur bas | Serpentino inferiore	↕ – mm	675	855	790	780	780	900
		G″	1 ¼″	1 ¼″	1 ½″	1 ½″	1 ½″	1 ½″
K	RL Glattrohrwärmetauscher unten Bottom heating coil | Échangeurs de chaleur bas | Serpentino inferiore	↕ – mm	275	275	320	360	360	360
		G″	1 ¼″	1 ¼″	1 ½″	1 ½″	1 ½″	1 ½″
L	VL Glattrohrwärmetauscher oben Top heating coil | Échangeurs de chaleur haut | Serpentino superiore	↕ – mm	1620	1855	1870	1600	1590	1790
		G″	1 ¼″	1 ¼″	1 ½″	1 ½″	1 ½″	1 ½″
M	RL Glattrohrwärmetauscher oben Top heating coil | Échangeurs de chaleur haut | Serpentino superioree	↕ – mm	900	1000	1020	910	940	1090
		G″	1 ¼″	1 ¼″	1 ½″	1 ½″	1 ½″	1 ½″
N	Thermometer Thermometer | Thermomètre | Termometro	↕ – mm	1650	1850	1900	1750	1750	1950
		G″	½″	½″	½″	½″	½″	½″
O	Fühlerhülse Sensor sleeve | Manchon de sonde | Manicotto sensore	↕ – mm	1940	2140	2190	2070	2100	2300
		G″	½″	½″	½″	½″	½″	½″
P	Fühler Sensor | Sonde | Sensor	↕ – mm	540	580	660	590	600	600
		G″	½″	½″	½″	½″	½″	½″
S	Anschluss oben Connection top | Lien ci-dessus | Collegamento sopra	↕ – mm	1940	2140	2190	2070	2100	2300
		G″	1 ¼″	1 ¼″	1 ¼″	1 ¼″	1 ¼″	1 ¼″
T	Bodenmuffe Ground fitting | Manchon de fond | Manicotto a pavimento	↕ – mm	30	30	30	30	30	30
		G″	½″	½″	½″	1 ¼″	1 ¼″	1 ¼″

● mit Isolierung
with insulation | avec isolation | con isolamento

○ ohne Isolierung
without insulation | sans isolation | senza isolamento

↕ Höhe
Height | Hauteur | Altezza