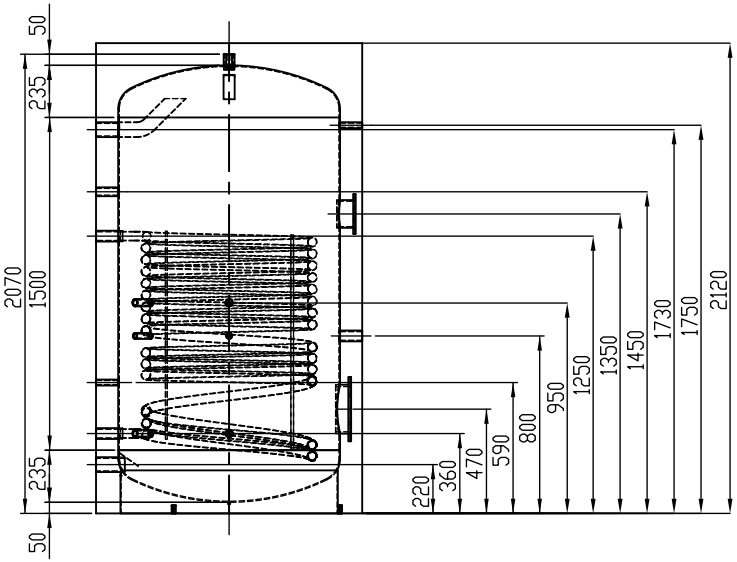

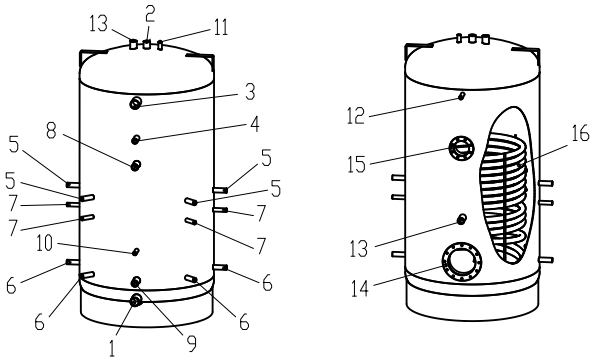

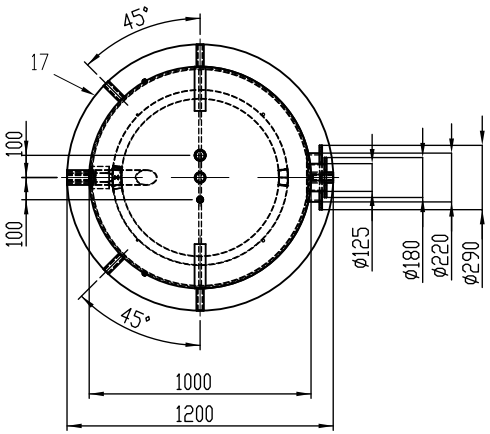

Kippmass: 2200 mm

1	Kaltwasser	2"
2	Warmwasser oben	1 ¼"
3	Warmwasser hinten	2"
4	Zirkulation	1"
5	Vorlauf Wärmepumpe	¾"
6	Rücklauf Wärmepumpe	¾"
7	Fühler Wärmepumpe	½"
8	Vorlauf ext. Heizquelle	1 ¼"
9	Rücklauf ext. Heizquelle	1 ¼"
10	Fühler ext. Heizquelle	½"
11	Fühlerhülse L=1000mm	½"
12	Thermometer	½"
13	Magnesiumanode	1 ¼"
14	Flansch unten	12-Loch Ø290
15	Flansch oben	8-Loch Ø180
16	Glattrohrregister	4.4m²
17	Hartschalenisolierung 100mm demontierbar Mantel aus Hart-PVC	

AEH Oekotherm AG, Brunaustrasse 185, CH-8951 Fahrweid ZH

SFE 1500 S

Maßstab - 1:20
alle Maße in mm

Name:	Knapp Andreas
Datum:	09.12.2019
SVGW-NR.:	1006-5752
Gewicht:	381 kg

Type:	SF/E 1500 S	Beschichtung Außen:	Rostschutz
Inhalt:	1500 Liter	Betriebsdruck Heizung:	6 bar
Material:	S 275 JR	Betriebsdruck Wasser:	6 bar
Beschichtung Innen:	emailliert	Prüfdruck:	12 bar
max. Betriebstemperatur:	95°	Ausführung nachEN 12897	

Diese Zeichnung ist geistiges Eigentum der Oekotherm AG. Sie darf ohne unsere besondere Zustimmung weder vervielfältigt, noch ausgeführt, noch dritten Personen bekanntgegeben werden.