14.7 Abmessungen und Anschlüsse

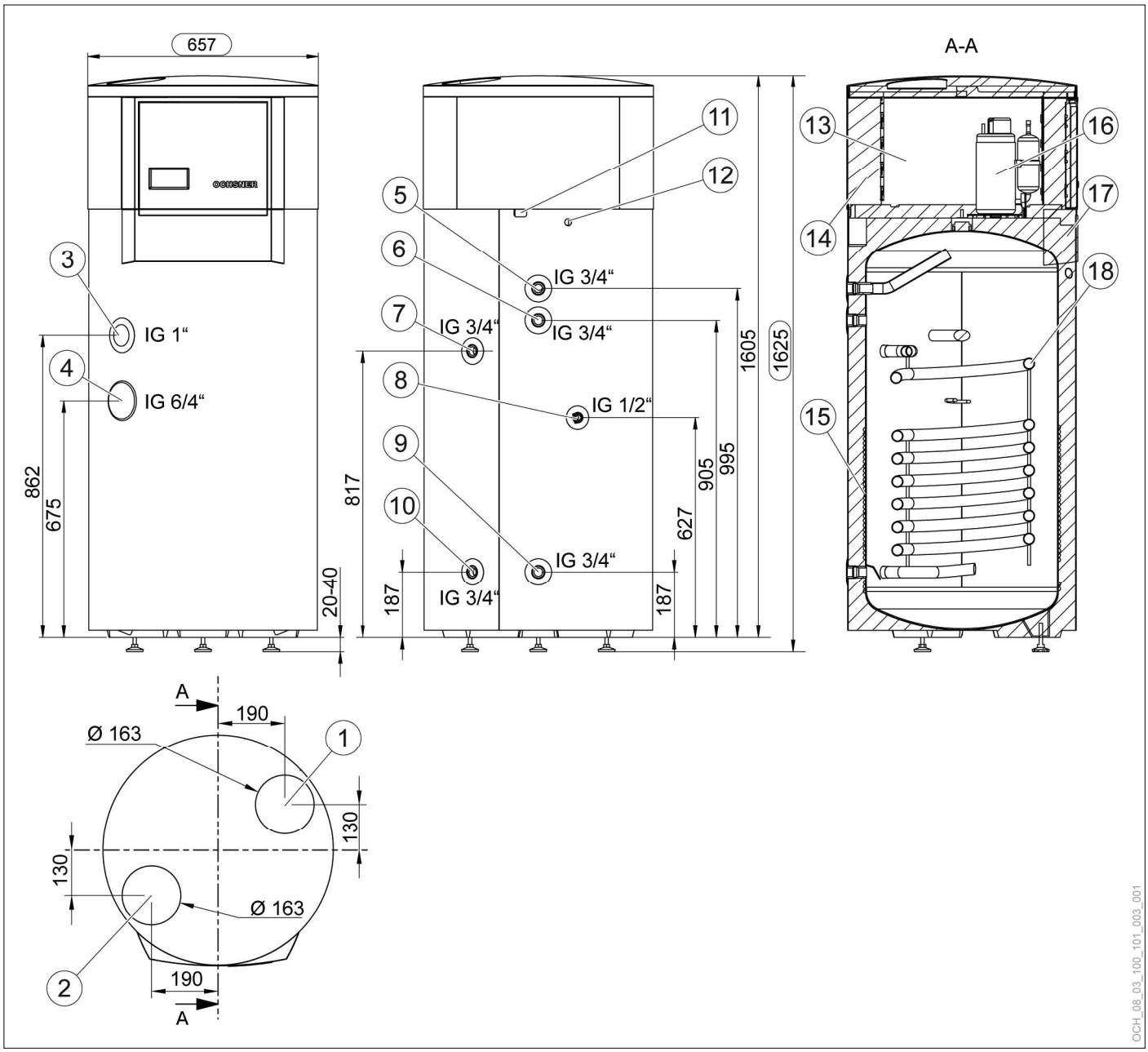

1 Lufteintritt
2 Luftaustritt (Fortluft)
3 Magnesiumschutzanode (Ø26 x 400)
4 E-Heizstab (Zusatzheizung)
5 Warmwasseraustritt
6 Zirkulationsleitung
7 Vorlauf Register (nur bei EUROPA 250 DK)
8 Thermostat/Fühler für externen Wärmeerzeuger (nur bei EUROPA 250 DK)
9 Kaltwassereintritt
10 Rücklauf Register (nur bei EUROPA 250 DK)
11 Kondensatablauf
12 Anschlusskabel 220-240 V
13 Verdampfer
14 Wärme- und Schalldämmung
15 Rollbond-Kondensator
16 Verdichter
17 PU-Speicherisolierung
18 Register (Wärmetauscher) (nur bei EUROPA 250 DK)