14.6 Abmessungen und Anschlüsse

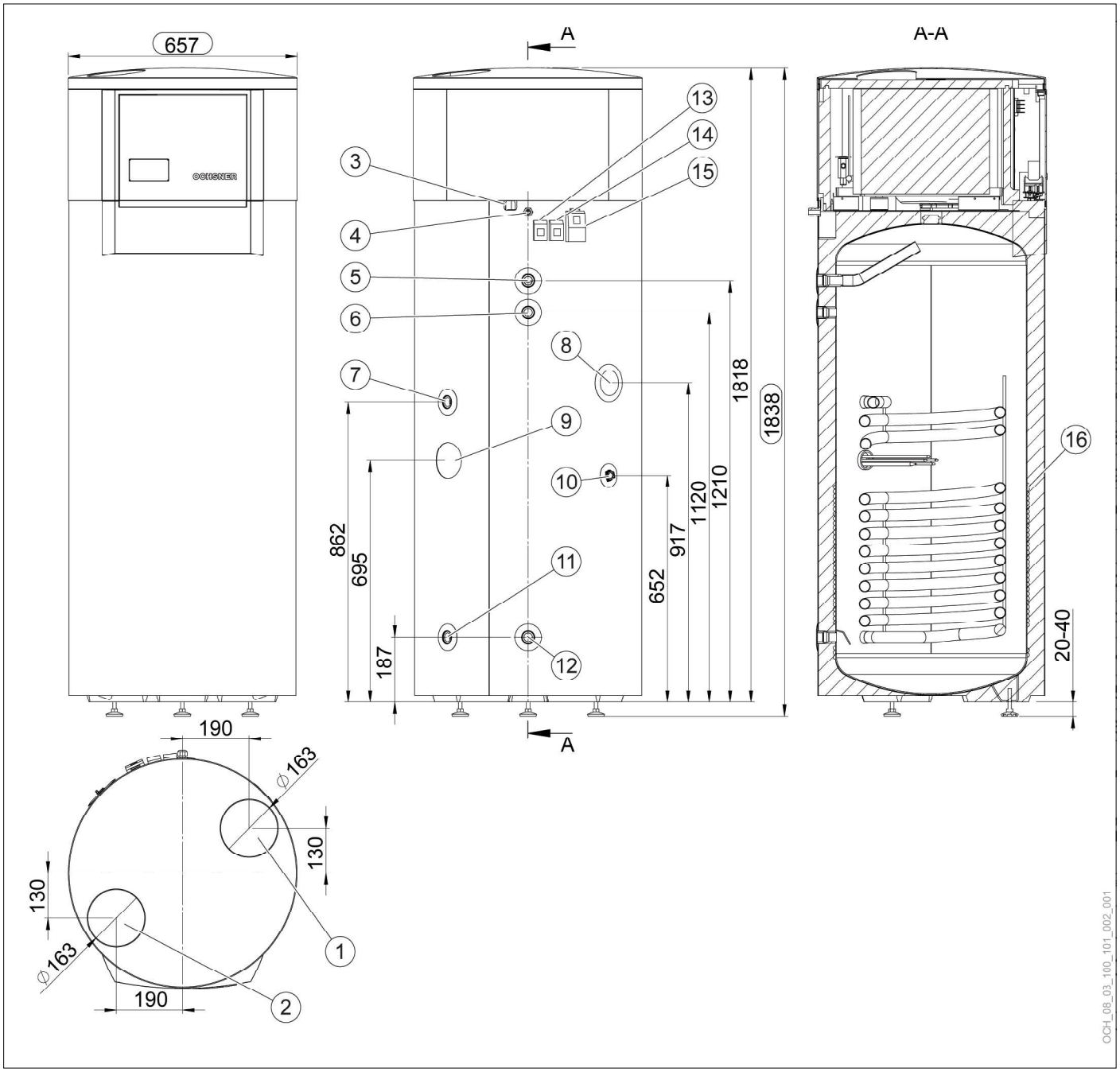

1 Lufteintritt
2 Luftaustritt (Fortluft)
3 Kondensatablauf
4 Anschlusskabel 220-240 V
5 Warmwasseraustritt (IG 3/4“)
6 Zirkulationsleitung (IG 3/4“)
7 Heizregister-Eintritt (IG 3/4“)
8 Fremdstromanode (IG 5/4“)
9 E-Heizstab, Zusatzheizung (IG 6/4“)
10 Fühler-Tauchhülse (IG 1/2“)
11 Heizregister-Austritt (IG 3/4“)
12 Kaltwassereintritt (IG 3/4“)
13 Klemme X1 für die Kollektorpumpe
14 Klemme X3 für die Modbus-Anbindung
15 Klemme X2 zur externen Beschaltung
16 Rollbond-Kondensator